润新®
RUNXIN

中國專利號：ZL02220153.X、
ZL02257746.7

水處理系統用多功能控制閥

53502 （原型號：F71B1）
53502B（原型號：F71G1）
53504 （原型號：F67C1）
53504B（原型號：F67G1）
53510 （原型號：F75A1）
53510B（原型號：F75B1）

使用説明書

CE RoHS ISO 9001

在使用本閥前
請詳讀此説明書并加以妥善保存
以備今後参考之用
0WRX.466.008

MODEL: F71B/F71G/F67C/F67G/F75A/F75B

正式投入使用前，請填寫好下面的內容，以備後查

過濾器系統配置

罐體尺寸：直徑_____mm，高度_____mm；
填裝濾料_____Kg；濾料粒度_____mm；
控制閥型號_____；編號_____；
進水壓力_____MPa；進水濁度_____FTU。
進水水源情況（選擇）：地下水□；地下水加過濾器□ ；
自來水□；其它_____。

控制閥設定參數

參數	單位	出廠默認值	實際設定值
運行天數（時間型按天計）	D	03	
運行小時數（時間型按小時計）	H	20	
衝洗引發時間	/	02:00	
重復衝洗次數	/	F-00	
反洗時間	min	10:00	
正洗時間	min	10:00	
輸出控制模式b-01(02)	/	b-01	

目　錄

注意事項 3
一、產品概述 4
1、主要用途及適用範圍 4
2、產品特點 4
3、使用條件 6
4、產品外形尺寸及參數 6
5、產品安裝 8
二、基本設置和使用說明 10
1、控制面板功能及其意義 10
2、基本設置和使用 11
三、應用說明 12
1、過濾器工作流程 12
2、控制電路功能及連接 14
　A、信號輸出端口 15
　B、互鎖 18
　C、泄壓端口 19
　D、遠程控制端口 19
3、產品系統配置及流量特性 20
4、參數設置、查詢和修改 22
5、試運行 24
6、常見故障及其排除方法 25
7、組件及零部件編號 27
四、保修說明 41

注意事項

- 爲確保産品安裝後的正常使用，請在使用前讓專業的安裝或維修人員確認。
- 安裝時如有任何管道工程及任何電器工作都必須由專業人員完成。
- 嚴禁將該閥用于不安全的或者不明水質的地方。
- 過濾各過程的參數應根據工作條件的變化和出水的要求及時修正。
- 使用過程中，應周期性的檢測水質，以確保系統的正常運行。
- 切勿將閥門靠近熱源或高濕度、有腐蝕性、强磁場、强振動等環境中，亦不能將其直接暴露于室外。
- 嚴禁將排水管和其它接頭作爲支承提升或搬運系統。
- 請在水温爲5～50℃、水壓爲0.15～0.6MPa範圍内使用本産品，在此範圍外使用本品所引發的故障或事故不在本公司責任及保修之列。
- 如果進水壓力大于0.6Mpa，須在進水口端安裝減壓閥；進水壓力低于0.15MPa時，應在進水端加裝增壓泵。
- 切勿讓兒童接觸或玩耍，不小心碰到操作鍵可能導致程序發生變化。
- 本産品附帶的電源綫及電源適配器損壞時，必須更換本公司出廠的電源綫及電源適配器。
- 爲方便拆卸，對 53510(F75A1)、53510B(F75B1)建議采用帶M88 × 2的外螺的布水器。

一、產品概述

1、主要用途適用範圍

主要用于水處理系統中進行過濾過程的智能化控制。

適用于家用過濾系統

泳池過濾設備（F75A1/53510、F75B1/53510B）

反滲透預處理系統中的活性炭過濾器、石英砂過濾器等。

2、產品特點

☞ **結構簡單密封可靠**

采用高平面度、耐腐蝕的端面密封片啓閉，密封可靠；集運行、反洗和正洗等全過程功能于一體。

☞ **單罐型控制閥衝洗時不出水**

☞ **手動功能**

可即時按下“ ”鍵實現强制衝洗。

☞ **停（斷）電參數保護及提示**

停電超過3天，來電後時鐘數據“12:12”將持續閃爍，須重設當前時間；原設定的其它參數停電後長期保存，無需重新設定，已進行的行程來電後繼續進行。

☞ **LED彩色顯示屏**

彩條連續滾動表示處于運行狀態，彩條不亮表示系統處于衝洗狀態。

☞ **鍵盤鎖定功能**

一分鐘内無按鍵操作，鍵盤自動鎖定；再次操作前，需同時按“ ”、“ ”鍵5秒鐘將鍵盤解鎖。該功能可有效防止誤操作。

☞ **可設定的重復衝洗次數**

程序可設定多次重復衝洗，即運行一次，反洗、正洗多次（可設定）。有利于更好的清洗濾料。（詳細的設定方法見第23頁）。

☞ **時間型有按天計與按小時計兩種計時模式**

可通過撥動控制器上的紅色撥位開關（見圖3-1）轉換爲按小時計。“ON”表示運行按天計，“1”表示運行按小時計。（注：撥動撥位開關後，需重新上電）

☞ **互鎖功能**

可實現多閥串聯、并聯或串并聯使用的互鎖系統（如反滲透預處理系統等）中，最多衹有一個閥在衝洗或衝洗，確保衝洗過程的正常運行。（應用見圖3-10）

☞ 控制信號輸出

本閥帶有信號輸出端口，可用來控制外部綫路。（應用見圖3–2到3–9）程序內有兩種輸出控制模式。模式b–01：程序在結束運行時信號開啓，到達運行時信號關閉；模式b–02：程序在電機轉動時信號開啓，到位後信號關閉。如下圖所示：

b–01

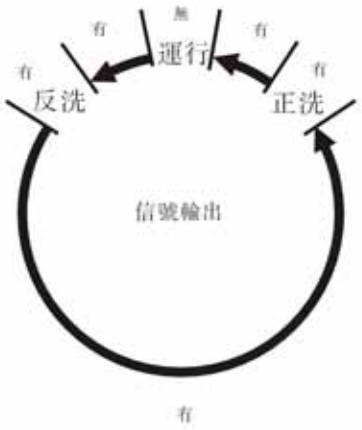

b–02

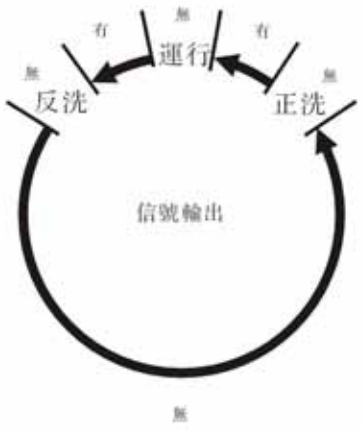

☞ 遠程控制輸入

該端口接收有源信號，與PLC、電腦等配合使用，可遠距離操作控制閥。（應用見圖3–12）

☞ 帶泄壓端口

工位切換過程中信號開啓，到位後信號關閉（相當于信號輸出端口的b–02）。主要用于采用增壓泵供水的系統，電機切換時將進水管與控制閥間的壓力泄掉，以保證閥切換過程中水泵及控制閥的安全運行。（應用見圖3–11）

☞ 各參數可根據需要修改

可根據水質及配置使用的實際情況，修改設定各過程的參數。

3、使用條件

潤新閥的基本使用條件應符合下表中的要求：

項　目		要　求
工作條件	工作壓力	0.15MPa～0.6MPa
	進水溫度	5℃～50℃
工作環境	環境溫度	5℃～50℃
	相對濕度	≤95%（25℃時）
	適用電源	AC100～240V/50～60Hz
進水水質	濁度	<20FTU

注：上表指配套該控制閥的過濾器的使用條件。

●當進水濁度大于使用條件時，應對水源進行混凝、沉澱。

4、產品外形尺寸及參數

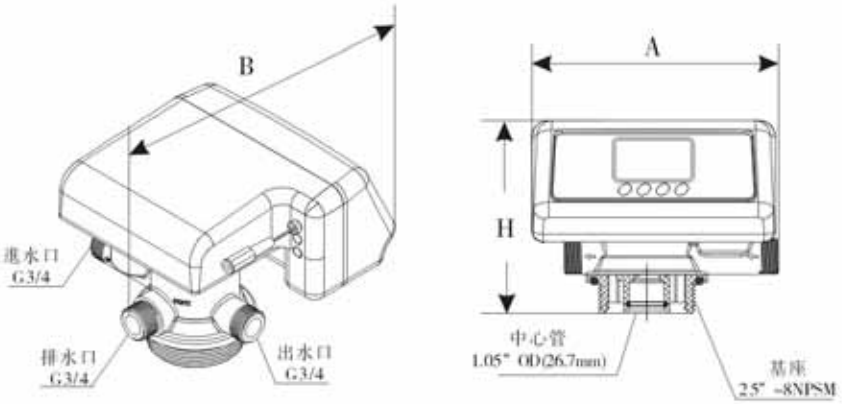

產品型號	A(mm) max	B(mm) max	C(mm) max	電源適配器輸出	產水量m^3/h @0.3MPa
F71B（53502）	182.5	195.5	143	DC12V、1.5A	2.0
F71G（53502B）	199	180	167		

MODEL: F71B/F71G/F67C/F67G/F75A/F75B

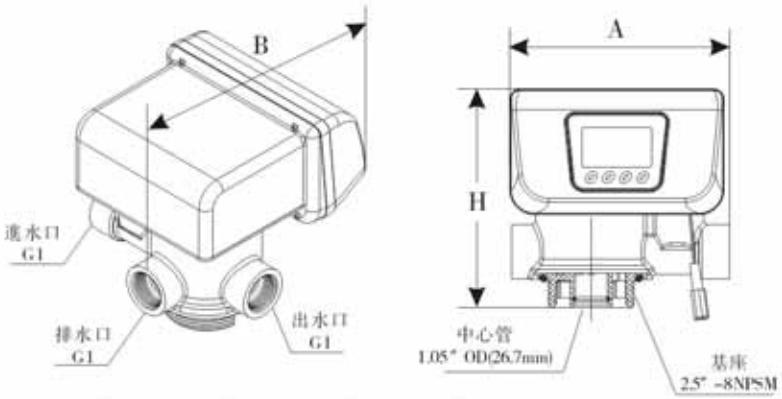

產品型號	A(mm) max	B(mm) max	C(mm) max	電源適配器輸出	產水量m^3/h @0.3MPa
F67B（53504）	180	194	178.5	DC12V、1.5A	4.0
F67G（53504B）	242	204	198		

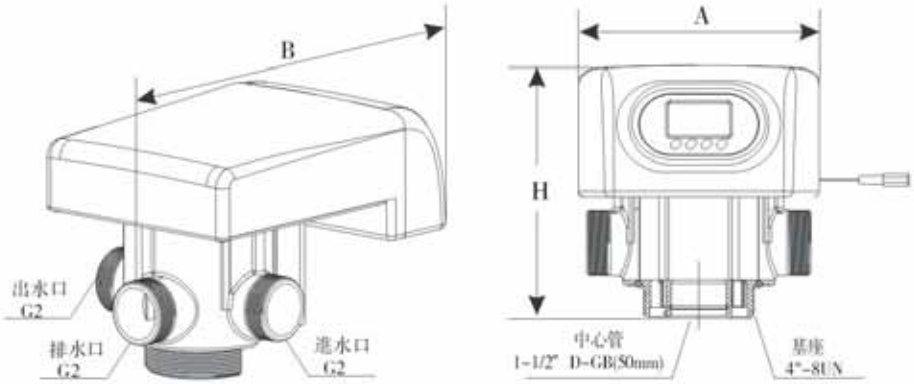

產品型號	A(mm) max	B(mm) max	C(mm) max	電源適配器輸出	產水量m^3/h @0.3MPa
F75A（53510）	220	346.5	230.5	DC24V、1.5A	10.0
F75B（53510B）	216.5	346.5	247		

5、產品安裝

A、安裝注意事項

在安裝之前，請仔細閱讀該說明，并備齊所有安裝需要的材料和工具。

產品和管路的安裝及電路的連接，必須由專業人員操作完成，以確保產品安裝後的正常使用。

多功能控制閥的安裝，應根據規定的進水口、出水口和排水口接管，且應符合相關的管路規範。

B、設備定位

①過濾器與排水口的距離越短越好；

②留有一定的空間，便于設備的操作和維修；

③應遠離熱源，且不能將閥暴露在室外，日曬、雨淋可能導致系統的損壞；

④不要將系統設備安置在有酸碱、强磁場、强振動等環境中，以免造成電子控制系統失靈；

⑤不要將裝置及排水口、溢流管件等安裝在小于5℃，大于50℃的地方；

⑥應盡可能將系統安裝在出現漏水情況時，損失最小的地方。

C、管路安裝(以F71B爲例)

①裝控制閥

a、按圖1-1所示，選取相應尺寸的中心管，把中心管與下布水器用膠封固。放入罐體底部，將超過罐口部分的中心管截斷并外部倒圓。

b、向罐體內填裝規定數量的濾料。

c、將上布水器旋入控制閥。

d、將中心管經上布水器插入控制閥，將控制閥旋緊在罐體上。

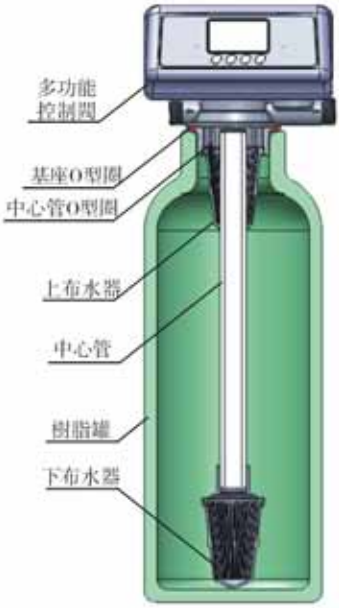

圖1-1

⚠	●中心管安裝後不得高于罐口1mm，不得低于罐口5mm，且中心管端部應倒圓，以防損壞中心管O形圈。 ●填裝濾料時，應防止絮狀物進入罐體。 ●安裝控制閥時，應防止基座O形圈脫落。

② 安裝進出水管

a、如圖1–2所示，在進水端安裝壓力表；

b、在進水口、出水口、進出水口管路中間接入閥A, 閥B,閥C,閥D, 閥D爲取樣閥；

c、在出水口接入止回閥；

d、安裝時應確保進出水管平行；進出水管路須用固定架支撐固定。

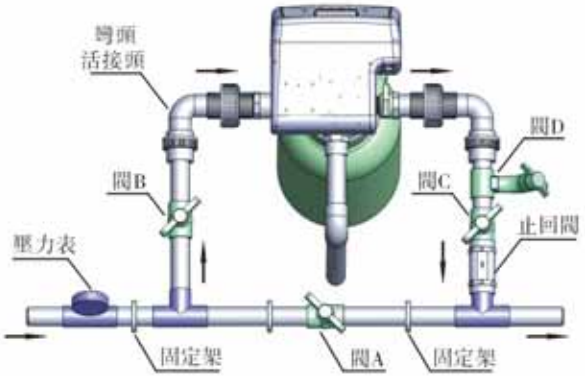

圖1–2

⚠	●如果用焊接的銅管來安裝進出水管，應先焊接好，然後再連接管道到閥體上。焊接時產生的温度可能損壞塑料管件。 ●擰螺紋管件時，嚴禁用力過度，不要將螺紋錯位及將閥體擰壞。

③ 安裝排水管路

直接用UPVC等硬管將排水口連接。

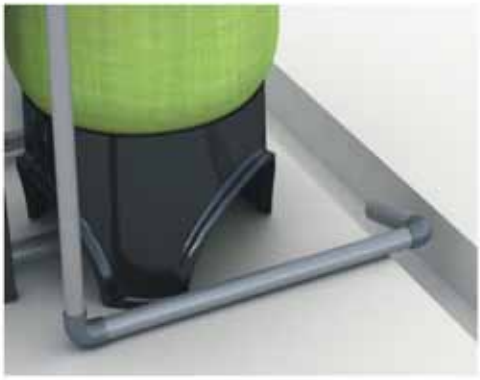

圖1–3

⚠	●控制閥應高于排水口，且與排水口的管道距離不應太長。 ●絶對不能把排水管與下水道相連，須在二者之間留有一定的空隙（如圖1–3），以防污水被虹吸到水處理器中。 ●如需將排出的污水要作它用，可用相應的容器盛裝，同樣，排水管與盛裝容器保持距離。

二、基本設置和使用説明

1、控制面板功能及其意義

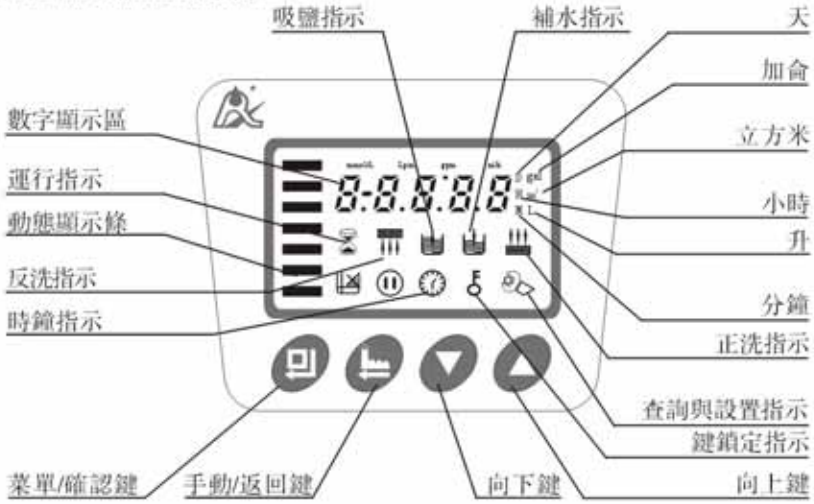

A.

亮起時，顯示的数字表示爲當前時間。

B.

● 亮起時，表示鍵盤被鎖住，此時單獨按任何一個鍵都將不起作用（一分鐘内不操作按鍵時，亮起，鎖住鍵盤）。

●解决辦法:同時按住和鍵約5秒鐘，至熄滅

C.

●亮時，表示查詢狀態，通過按或可查詢所設置的參數。

●閃爍時，表示爲設置狀態，通過按或可修改所設置的參數。

D. 按鍵

●工作狀態下按鍵，亮起，進入查詢狀態，可查詢各參數值。

●查詢狀態下按鍵，閃爍，進入設置狀態，可修改各參數值。

●設置完畢後按鍵，蜂鳴聲“嘀”響一聲，設置成功并返回查詢狀態。

E. 按鍵

●工作狀態下按鍵，可提前結束當前工作狀態轉入下一工作位置。（如：當出水不合格時，可解鎖後按一下鍵結束運行，進行一次即時衝洗。在衝洗或衝洗過程中，如要提前結束某一步驟，按一下鍵，即可進入下一個步驟。）

●查詢狀態下按鍵，可返回工作狀態；設置狀態下按鍵，可返回查詢狀態。

●設置狀態修改參數時，按鍵，對所設置的參數不保存并返回查詢狀態。

F. 和鍵

●查詢狀態下，連續按下或可依次上翻或下翻顯示各參數值。

●設置狀態下，連續按下或可向上或向下調整各參數值。

●同時按下和兩鍵5秒鐘，可對已鎖定的鍵盤解鎖。

2、基本設置和使用（以F67、F71爲例）

A、參數說明

功能	指示	出廠設定	參數設定範圍	說明
當前時間		隨機	00：00～23:59	使用時設定爲當前時間；“：”閃爍；
運行天數		1–03D	0～99天	僅時間型按天計有此項；
運行小時數		1–20H	0～99小時	僅時間型按小時計有此項；
衝洗引發時間	02:00	02:00	00：00～23:59	進行衝洗的時間，“：”常亮；
重復衝洗次數	F–00	00	0～20	重復衝洗次數。如F–01:表示運行1次，反洗、正洗2次；
反洗		10min	0～99:59	反洗的時間(分鐘)，精確到秒；
正洗		10min	0～99:59	正洗的時間(分鐘)，精確到秒；
輸出控制模式	b–01	01	01或02	01模式:衝洗過程中控制輸出(見P5) 02模式:過程轉換時控制輸出(見P5)

B、運行以天計時的過程顯示

工作位置	依次循環顯示的界面		
運行	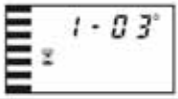	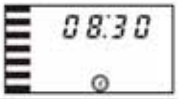	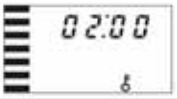
反洗		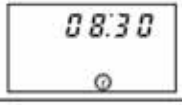	
正洗	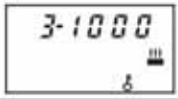	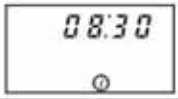	

説明：

- ●電機運轉時，顯示屏顯示“-00-”，其它的不顯示。
- ●顯示屏閃爍顯示時鐘時，如“12：12”閃爍，表示停電時間過長，提醒用户必須校對當前時間。
- ●系統有故障時，顯示屏顯示故障代碼，如“-E1-”。
- ●工作過程：運行→反洗→正洗。

三、應用説明

1、過濾器工作流程

反洗狀態

正洗狀態

2、控制電路功能及連接

打開控制閥的控制盒，電路板各接綫端子如圖3-1A（F71、F67用）所示：

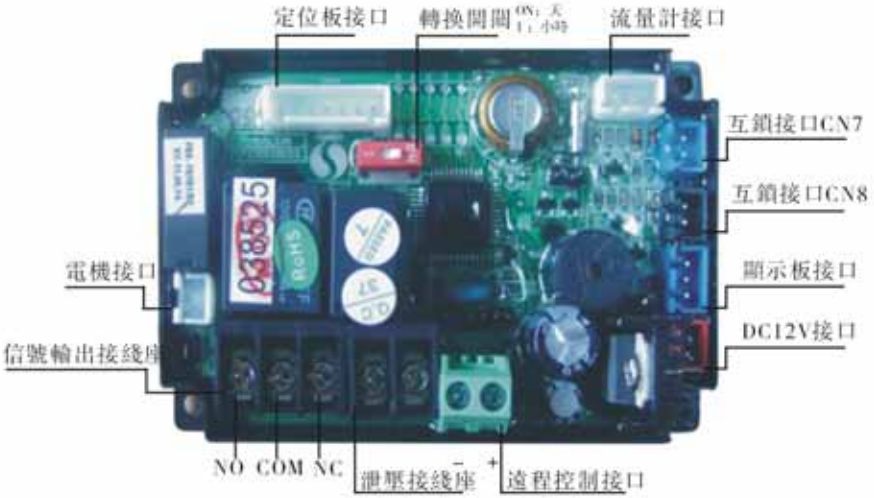

圖3-1A

F75控制閥的電路板各接綫端子如圖3-1B所示：

圖3-1B

控制板上主要具有以下功能：

功能名稱	應用	說明
信號輸出端口b-01	控制出口電磁閥	用于嚴格要求出水口無未經過濾的水流出或控制儲水箱液位
	控制進水泵	用于再生或衝洗時增壓 利用儲水箱液位控制器，控制水泵確保儲水箱有水
信號輸出端口b-02	控制進口電磁閥或進水泵	進水壓力較高時，在控制閥旋轉過程中來關閉或停止進水，防止電機轉不動
泄壓端口	控制進水旁路泄壓	用于水泵供水，在閥換位過程中，端口開啓泄壓，防止閥門壓力升高
互鎖接口	確保系統中不超過一個控制閥再生或衝洗	反滲透預處理、同時供水分別再生、二級鈉離子交換設備等
遠程控制端口	接收信號使控制閥到下一位置	用于與在綫監測系統、PC機連接，實現自動或遠程控制閥門

A 、信號輸出端口

1）控制出口電磁閥（設爲b-01）

①通過控制出口電磁閥來控制水箱液位

應用説明：當需要出水口在衝洗過程中無未經過濾的水流出時（主要是旋轉過程中無未經過濾的水流出。控制閥到達反洗等各工位時，出水口自動無未經過濾的水流出），可在出水口加裝電磁閥，其接綫方式如圖3-2所示：

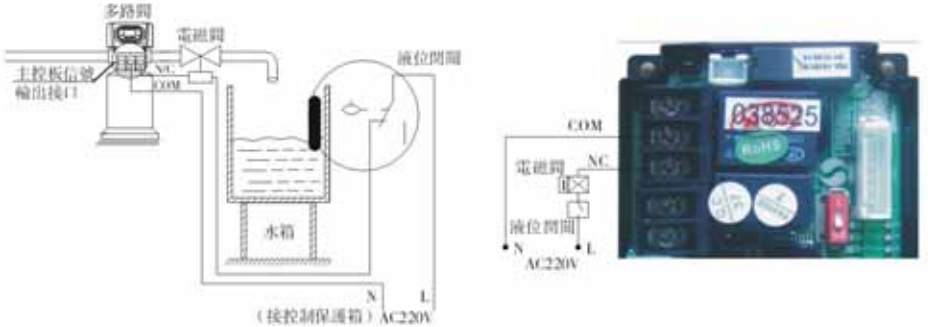

圖3-2 控制出口電磁閥的接綫圖

功能説明：

當多路閥處于“運行”位置，如果水箱水位低，電磁閥通電開啓，向水箱中補充過濾的水；如果水箱水位達到高水位，電磁閥失電關閉，停止向水箱中補充過濾的水。

當多路閥處于“反洗”等衝洗位置時，因多路閥輸出信號斷開，電磁閥失電關閉。切斷水路，可以確保不會向水箱中注入未經過濾的水。

②控制進口電磁閥（設爲b-02）

應用説明：當進水口壓力高于0.6MPa時，在進水口串聯接入電磁閥。輸出控制模式設爲b-02。在控制過程轉換時進行關閉電磁閥，其接綫如圖3-3所示；也可利用泄壓端口泄壓，在進水口旁通管道串聯接入電磁閥，如圖3-4所示：

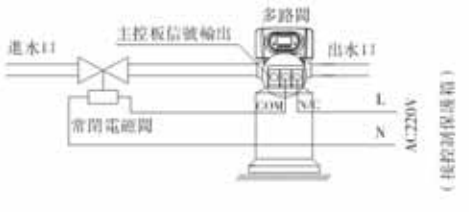

圖3-3 控制進口電磁閥的接綫圖

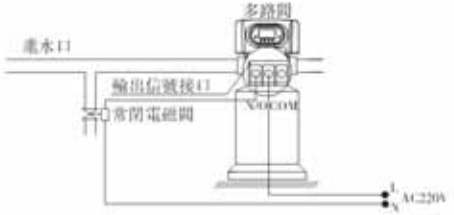

圖3-4 泄壓端口的接綫圖

功能説明：

當進水水壓很高時，爲保證多路閥能正常進行工位切換，在進水口加裝一電磁閥。當多路閥處于“運行”、“反洗”、“正洗”等3個工作位置時，電磁閥通電，系統正常工作；當多路閥進行工位轉換時，電磁閥斷電，切斷進水口，多路閥在無壓狀態下進行工位切換。此法可同時解決多路閥工位切換過程中的混流及水錘現象。

可通過連接互鎖綫，實現多級串聯并用，以用于反滲透預處理或二級鈉。其接綫如圖3-5所示：

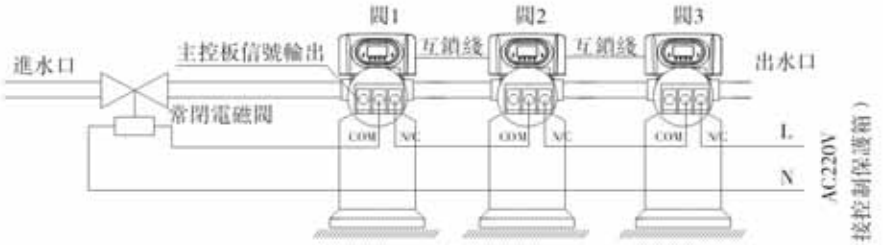

圖3-5 多級串聯時控制進口水電磁閥的接綫圖

2）通過水箱液位開關控制進水泵（兩相電機）（設爲b-01）

應用説明：對采用地下水或中間水箱供水的系統，可通過儲水箱的液位開關與控制閥一起來控制水泵的開啓與關閉。其接綫如圖3-6所示：

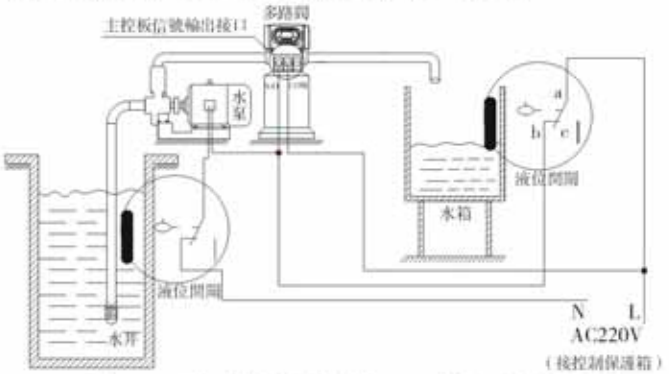

圖3-6 通過水箱液位控制220V進水泵的接綫圖

功能説明：

當多路閥處于“運行”位置，如果水箱水位低，啓動水泵。如果水箱水位達到高水位，水箱液位開關節點斷開，水泵失電，停止工作。

當多路閥處于“反洗”等再生位置，不論水箱水位如何，啓動水泵，保證衝洗時進水口有水。同時因我們的閥衝洗時不出水，也能保證衝洗時不會向水箱中大量注水.

水井口（或反滲透的中間水箱等）液位開關，可以防止因水源不足開空泵而損壞水泵設備。

3）通過水箱液位開關控制進水泵（三相電機）（設爲b-01）

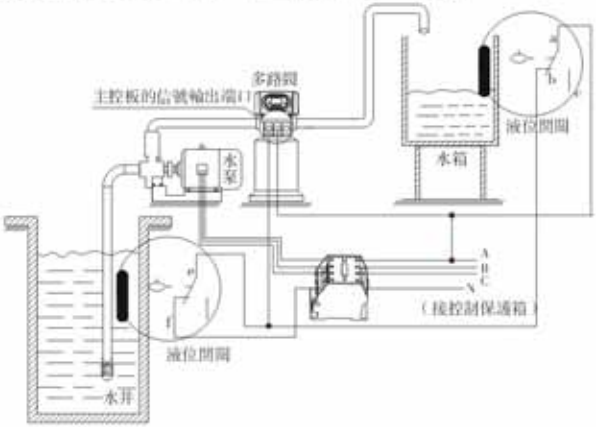

图3-7通过水箱液位控制380V进水泵的接线图

該應用與采用兩相電機的應用原理一樣，僅將前一應用中的單相水泵更換爲3相電機，用一衹交流接觸器（如圖3-7）。

4）控制進水口增壓泵（可設爲b-01）

應用説明：當進水壓力低于0.15MPa時，達不到反衝洗效果或難以吸鹽時，需在進水口接入增壓泵。輸出控制模式設爲b-01。當再生時，啓動增壓泵，其控制電路連接按圖3-8所示。增壓泵電流大于5A時，必須接入圖3-9中的交流接觸器。

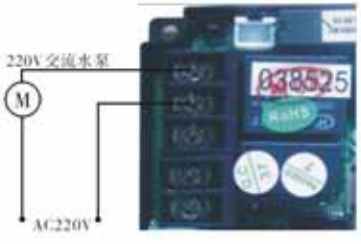

圖3-8 進口接增壓泵的接綫圖

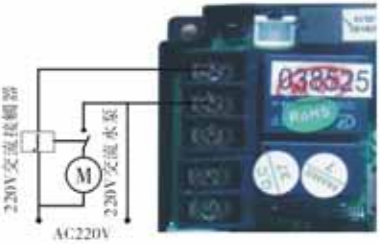

圖3-9進口接增壓泵的接綫圖

B、互鎖

應用説明：用于并聯出水的系統中時，可實現衹有一個閥在再生或衝洗，確保（n-1）組在供水，即可實現同時供水分別再生。

用于串聯供水（二級鈉或反滲透預處理）的系統中，可實現衹有一個閥在再生或衝洗，確保系統每一級再生或衝洗時有水。接綫方式如圖3-10：

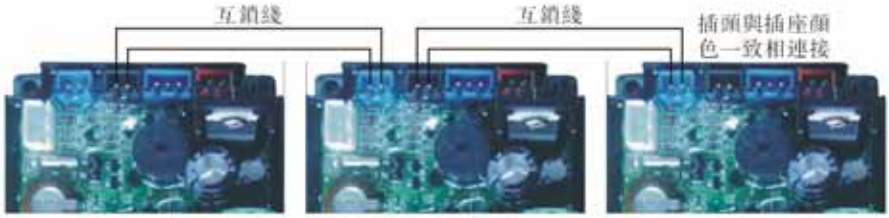

圖3-10 互鎖綫接綫圖

互锁线路连接仅需将前一个阀的CN8与后一个阀 的CN7相连。

当多个系统互锁时，互锁线断开则从断开处自动分成两个互锁系统。

C、泄壓端口

在采用進水增壓泵或井水供水的系統中，閥門旋轉時，因閥門切換可能導致作用在閥上的壓力增大，電機帶不動。通過在進水管路上加裝電磁閥與排水口相連，當閥門在旋轉時，泄壓電磁閥打開，向排水口排水，防止系統關死，導致進口壓力驟升，對閥造成損壞。其接綫如圖3-11所示：

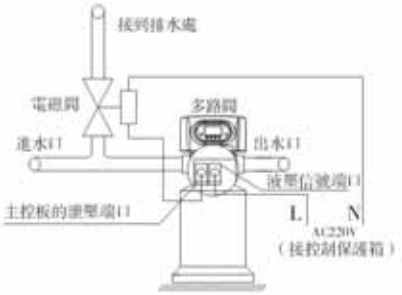

圖3-11 泄壓端口的接綫圖

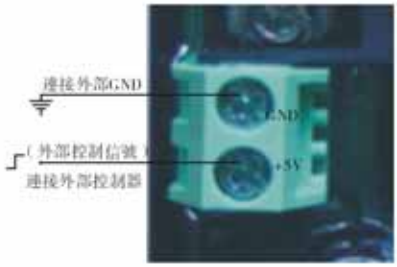

圖3-12 遠程控制端口的接綫圖

D、遠程控制端口

當該閥用于制純水或其它可在綫監測的系統或與PC機等相連時，當其參數到了設定值或PC機發出信號，需要系統衝洗時，可通過信號綫傳輸至閥體主板上的遠程控制端口使閥門立即衝洗。該端口在收到信號後等同于按一下手動按鈕。其接綫如圖3-12所示：

3、產品系統配置及流量特性

A、產品配置

控制閥相對常用的罐體、滤料體積的配置參考:

罐體規格	滤料量	活性炭過滤器		砂過滤器	
		過滤流量	反洗流量	過滤流量	反洗流量
mm	L	m^3/h	m^3/h	m^3/h	m^3/h
φ180×1130	16	0.3	0.9	0.6	1.3
φ205×1300	25	0.4	1.1	0.8	1.7
φ255×1390	40	0.6	1.7	1.2	2.6
φ300×1390	60	0.8	2.5	1.7	3.8
φ355×1670	100	1.2	3.4	2.4	5.2
φ400×1670	120	1.5	4.5	3.1	6.8
φ450×1670	150	2	5.9	4.1	8.8
φ500×1800	200	2.4	7	4.9	10.6
φ600×1800	300	3.4	10	7	15.2

注：上述活性炭過滤器的過滤流量是以運行流速12m/h時的流量；反洗是以反洗强度爲10L/(m2*s)時的流量。砂過滤器的過滤流量是以運行流速25m/h時的流量；反洗是以反洗强度15L/(m2*s)時的流量。

B、流量特性

1）、壓力-流量特性

MODEL: F71B/F71G/F67C/F67G/F75A/F75B

F71

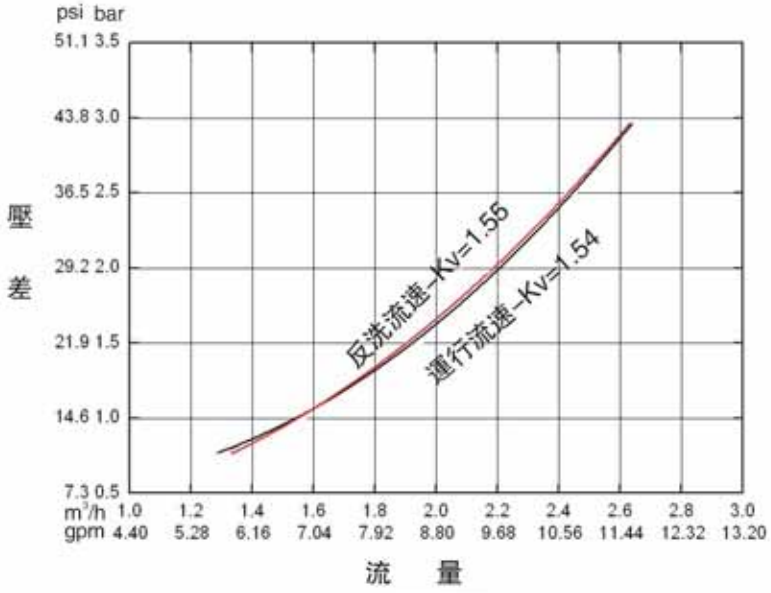

F67

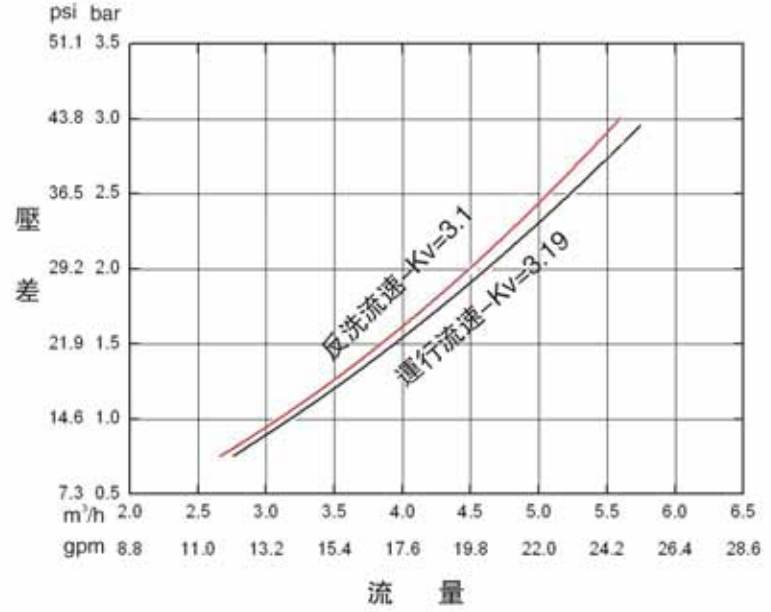

F75

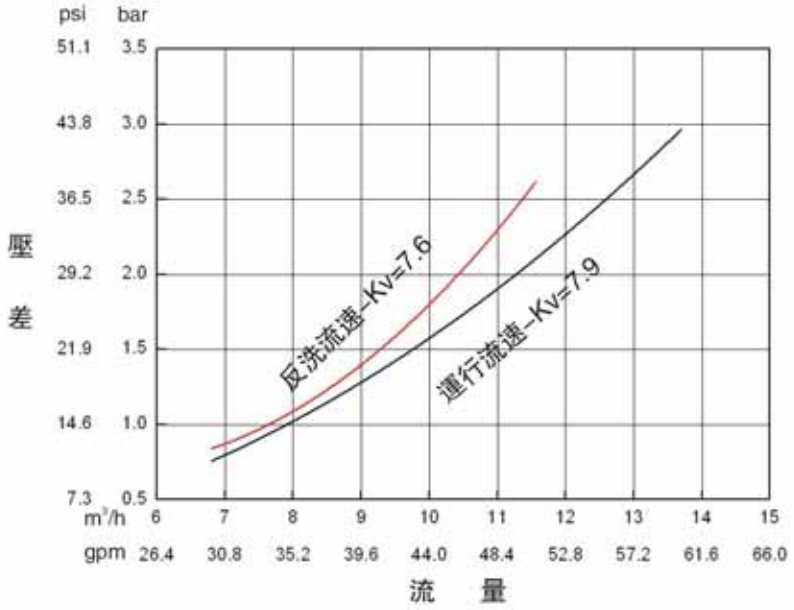

4、參數查詢和設置

（1）參數查詢

亮起時，同時按下和鍵5秒解鎖，再按下鍵，亮起，進入 查詢狀態，按下和，根據如下順序可對相應參數進行查詢（按鍵退出查詢狀態）

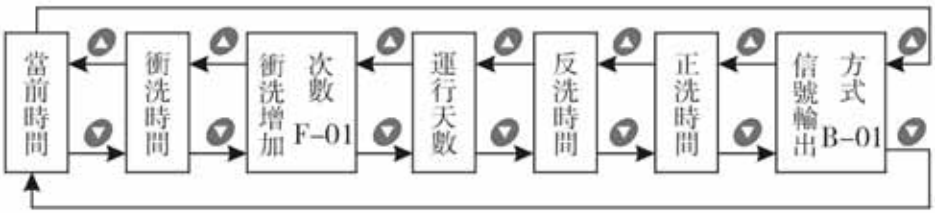

（2）參數設置

在該參數的查詢狀態下，按鍵，進入設置狀態，按或進行參數修改。

（3）參數設置步驟

項目	操作步驟	顯示界面
當前時間	當前時間“12:12”出現持續閃爍時，須重新設置當前時間； 1.按下P，進入查詢狀態，及“”同時亮起，“：”閃爍； 2.再按下P，進入當前時間設置狀態，及小時值閃爍，按▲或▼,修改小時值； 3.再按下P，及分鐘值閃爍，按▲或▼,修改分鐘值； 4.再按下P，修改當前時間成功，按↵返回。	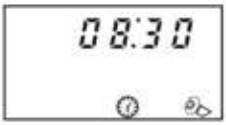
衝洗時間	1.在衝洗時間的查詢狀態下，按下P，進入設置狀態，及02閃爍，按▲或▼，修改小時值； 2.再按下P，及00閃爍，按▲或▼，修改分鐘； 3.再按下P，修改衝洗時間成功，按↵返回；	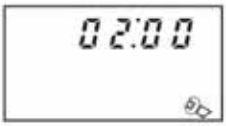
衝洗次數	1.在衝洗增加次數的查詢狀態下，顯示F-02，按下P，進入設置狀態，及02值閃爍； 2.再按下▲或▼，修改衝洗增加次數； 3.再按下P，修改衝洗次數成功，按↵返回；	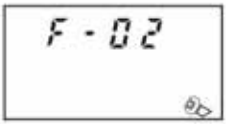
運行天數	1.在運行天數的查詢狀態下，顯示及1-03，按下P，進入運行天數設置狀態，及03閃爍； 2.再按下▲或▼，修改運行天數； 3.再按下P，修改運行天數成功，按↵返回；	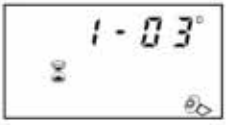
反洗時間	1.在反洗時間的查詢狀態下，顯示及2-10:00，按下P，進入設置狀態，及10:00閃爍； 2.再按下▲或▼，修改反洗時間； 3.再按下P，修改反洗時間成功，按↵返回；	

正洗時間	1.在正洗時間的查詢狀態下，顯示及3–10:00，按下，進入設置狀態，及10:00閃爍； 2.再按下或，修改正洗時間； 3.再按下，修改正洗時間成功，按返回；	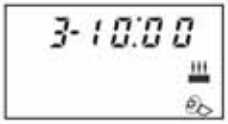
信號方式	1.在信號輸出方式的查詢狀態下，顯示b–01，按下，進入設置狀態，及01閃爍； 2.再按下或，設定b–02； 3.再按下，修改信號方式成功，按返回。	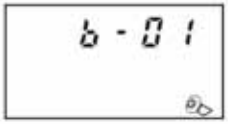

5、試運行

將控制閥安裝在罐體上，連接好相應管件。接通電源，設置控制閥的各相應時間參數後，按下述步驟進行試運行：

A、關閉進出水閥B及閥C，打開旁通閥A，將管道內的雜質衝洗幹净，然後關閉旁通閥A（如圖1–2所示,下同）。

B、按鍵，使控制閥轉至反洗狀態，亮起，緩慢地打開進水閥B至1/4的開閥位置，使水流入罐體。此時可以聽到空氣從排水管排出的聲音，待空氣排盡後，全部開啓進水閥B，將濾料內的一些雜質衝洗幹净，直至排水管排出澄清水爲止。時間大約爲8～10分鐘。

C、按鍵，結束反洗，控制閥轉至正洗位置，亮起，進行正洗，約10～15分鐘後；

D、取水樣分析，合格後再按鍵，結束正洗，控制閥轉至運行位置，亮起，進行制水。

説明：當進入衝洗過程後，程序能按設定的時間自動完成；如需要提前結束衝洗過程的某一步驟，可按一下鍵即可。

注意：

●如果進水太快，罐中的介質會損失，在緩慢進水的同時，應能聽到空氣慢慢從排水管排出的聲音；

●更換濾料後，也需按步驟B操作，排出濾料層中的空氣；

●在試運行過程中，檢查各狀態的出水情況，不應有濾料漏出；

●在“反洗”、“正洗”等位置停留的時間可根據成套設備供應商的建議執行。

6、常見故障及其排除方法

A、控制閥部分

問題	原因	解決辦法
1.過濾器不衝洗	A.裝置供電中斷 B.衝洗時間設置不正確 C.控制閥損壞	A.檢查供電是否正常（包括檢查保險絲、插頭、開關等） B.重新設置時間 C.檢查或更換控制器
2.過濾器輸送原水	A.旁通球閥打開 B.中心管漏水 C.閥體內部漏水	A.關閉旁通球閥 B.確保中心管及O形圈未破裂 C.檢查維修閥體或更換
3.水壓損失	A.通向過濾器的管路內有鐵物質堆積 B.過濾器內有鐵物質堆積	A.清洗過濾器管路 B.清洗控制閥,向濾料中添加濾料清洗劑,增加衝洗頻率
4.濾料經排水管排出	A.系統內有空氣 B.反洗強度過大 C.布水器損壞	A.確保系統內排氣控制正常.檢查是否幹燥 B.降低反洗強度 C.更換布水器
5.控制閥持續循環	A.位置信號綫綫路斷開 B.控制器發生故障 C.齒輪被异物卡住	A.重新插好信號綫 B.更換控制器 C.取出异物
6.排水口持續排水	A.閥體內部漏水 B.反洗或正洗時停電	A.檢查維修閥體或更換 B.關閉旁通閥,待供電正常後再打開

B、控制器部分

顯示	問題原因	解決辦法
1.顯示屏所有符號圖形全部亮起	A.顯示板與控制板連接綫故障 B.主控板損壞 C.電源適配器受潮或損壞 D.電壓不穩	A.更換連接綫 B.更換主控板 C.檢查或更換電源適配器 D.檢查電源并調整
2.顯示屏無顯示	A.顯示與控制板連接綫損壞 B.顯示板損壞 C.主控板損壞 D.供電中斷	A.更換連接綫 B.更換顯示板 C.更換主控板 D.檢查綫路及供電
3.顯示屏顯示E1并閃爍	A.定位板與主控板連接綫故障 B.定位板損壞 C.機械傳動裝置損壞 D.主控板損壞 E.電機與主板連綫故障 F.電機損壞	A.更換連接綫 B.更換定位板 C.檢查機械傳動裝置 D.更換主控板 E.更換電機與主板連接綫 F.更換電機
4.顯示屏顯示E2并閃爍	A.定位板上霍爾元件故障 B.定位板與主控板連綫損壞 C.主控板損壞	A.更換定位板 B.更換連接綫 C.更換主控板
5.顯示E3或E4并閃爍	A.主控板損壞	A.更換主控板

7、組件及零部件編號

F71B（53502）結構圖:

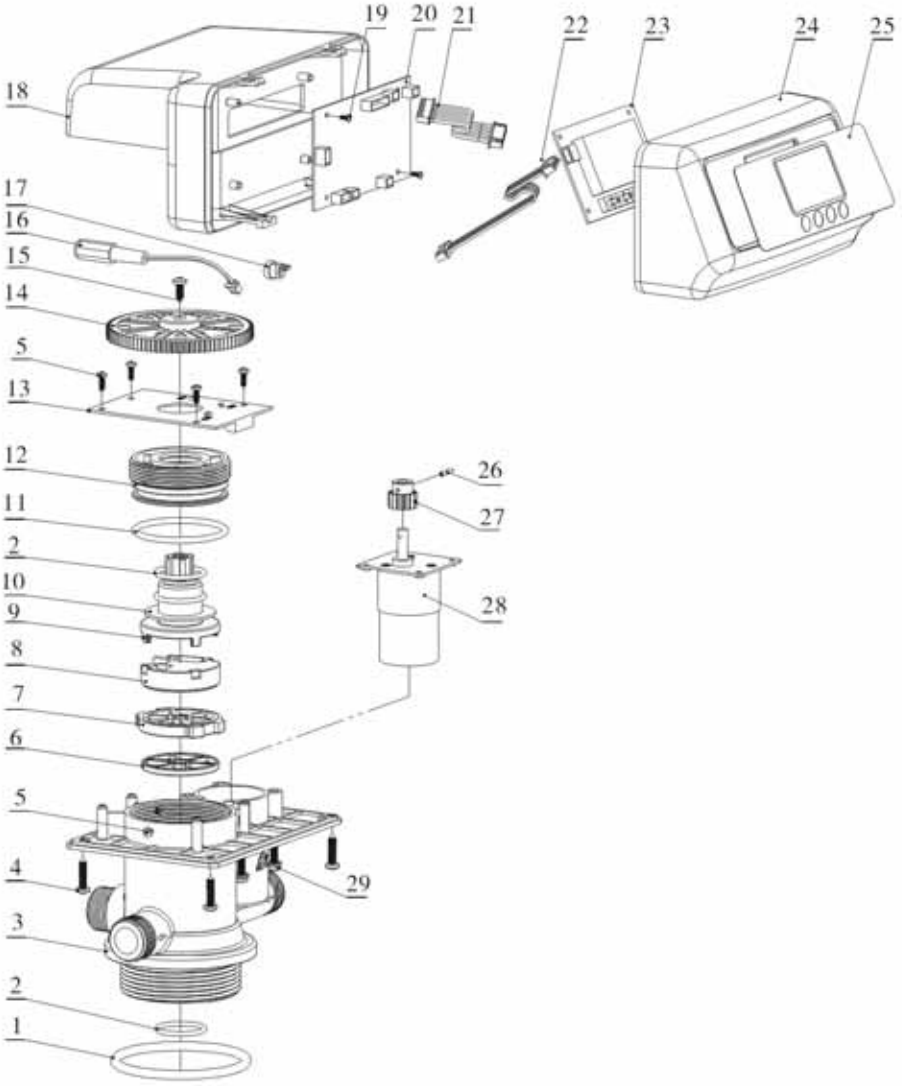

F71B（53502）零部件名稱及編碼

序號	零部件名稱	零部編號	數量		序號	零部件名稱	零部編號	數量
1	O形圈73×5.3	8378143	1		15	十字槽盤頭自攻螺釘ST3.9×13	8909013	1
2	O形圈25.8×2.65	8378078	1		16	電源連接綫	5513001	1
3	閥體(ABS+GF10)	8022048	1		17	綫扣	8126004	1
	閥體(PPO+GF20)	8022049			18	防塵罩	8005005	1
4	十字槽六角頭法蘭面自攻螺釘ST3.9×16	8909016	4		19	十字槽盤頭自攻螺釘ST2.2×6.5	8909004	2
5	十字槽盤頭自攻螺釘ST2.9×9.5	8909008	7		20	控制電路板	6382003	1
6	密封圈	8370038	1		21	定位板連接綫	5511001	1
7	定片	8469018	1		22	顯示板連接綫	5512001	1
8	動片	8459019	1		23	顯示電路板	6381003	1
9	撥叉	8258009	1		24	控制盒	8300004	1
10	減摩墊	8216010	1		25	膠貼	8865004	1
11	O形圈50.39×3.53	8378107	1		26	彈性圓柱銷Φ2.5×12	8993003	1
12	壓緊螺母	8092007	1		27	小齒輪	8241010	1
13	定位電路板	6380009	1		28	減速電機	6158006	1
14	齒輪	5241005	1		29	十字槽盤頭螺釘三組件M4×25	8902008	4

MODEL: F71B/F71G/F67C/F67G/F75A/F75B

F71G（53502B）結構圖:

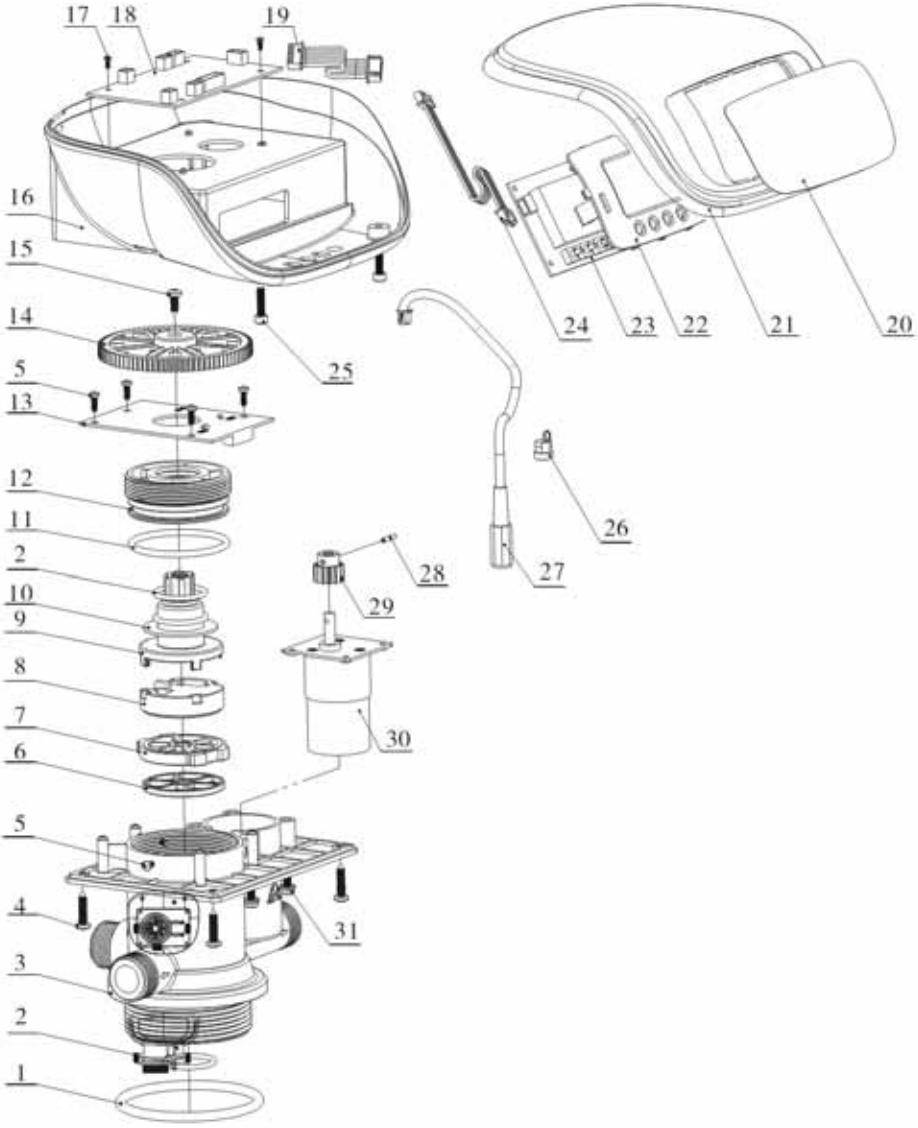

F71G（53502B）零部件名稱及編碼:

序號	零部件名稱	零部編號	數量		序號	零部件名稱	零部編號	數量
1	O形圈73×5.3	8378143	1		16	防塵罩	8005020	1
2	O形圈25.8×2.65	8378078	1		17	十字槽盤頭自攻螺釘ST2.2×6.5	8909004	2
3	閥體(ABS+GF10)	8022048	1		18	控制電路板	6382003	1
	閥體(PPO+GF20)	8022049			19	定位板連接綫	5511001	1
4	十字槽六角頭起薄面自攻螺釘ST3.9×16	8909016	4		20	膠貼	8865021	1
5	十字槽盤頭自攻螺釘ST2.9×9.5	8909008	7		21	控制盒	8300702	1
6	密封圈	8370038	1		22	固定件	8109028	1
7	定片	8469018	1		23	顯示電路板	6381003	1
8	動片	8459019	1		24	顯示板連接綫	5512001	1
9	撥叉	8258009	1		25	內六角圓柱頭螺釘M4×16	8902016	2
10	減摩墊	8216010	1		26	綫扣	8126004	1
11	O形圈50.39×3.53	8378107	1		27	電源連接綫	5513001	1
12	壓緊螺母	8092007	1		28	彈性圓柱銷Φ2.5×12	8993003	1
13	定位電路板	6380009	1		29	小齒輪	8241010	1
14	齒輪	5241005	1		30	減速電機	6158006	1
15	十字槽盤頭自攻螺釘ST3.9×13	8909013	1		31	十字槽盤頭螺釘三組件M4×25	8902008	4

MODEL: F71B/F71G/F67C/F67G/F75A/F75B

F67C（53504）結構圖:

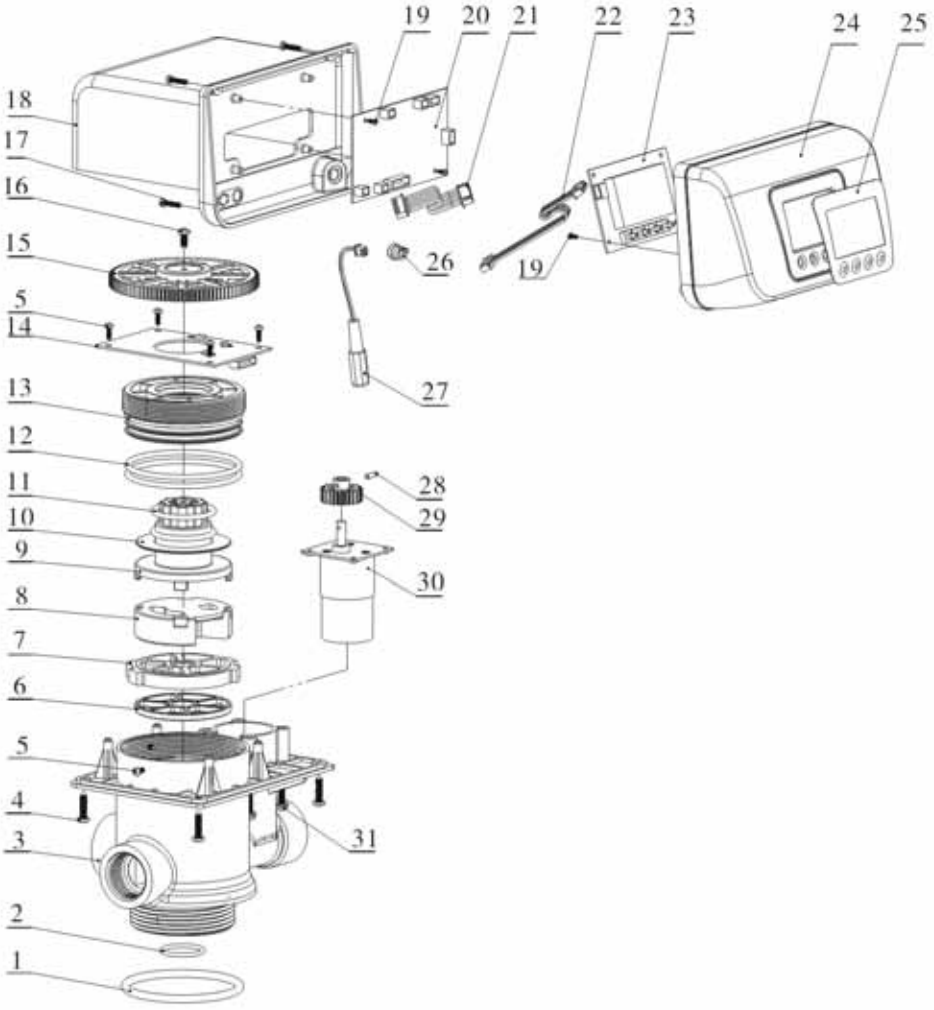

F67C（53504）零部件名稱及編碼:

序號	零部件名稱	零部編號	數量	序號	零部件名稱	零部編號	數量
1	O形圈73×5.3	8378143	1	16	十字槽盤頭自攻螺釘ST3.9×13	8909013	1
2	O形圈25.8×2.65	8378078	1	17	十字槽盤頭自攻螺釘ST2.9×16	8909010	4
3	閥體(ABS+GF10)	8022039	1	18	防塵罩	8005006	1
	閥體(PPO+GF20)	8022040		19	十字槽盤頭自攻螺釘ST2.2×6.5	8909004	4
4	十字槽六角頭法蘭面自攻螺釘ST3.9×16	8909016	4	20	控制電路板	6382003	1
5	十字槽盤頭自攻螺釘ST2.9×9.5	8909008	7	21	定位板連接綫	5511001	1
6	密封圈	8370027	1	22	顯示板連接綫	5512001	1
7	定片	8469013	1	23	顯示電路板	6381003	1
8	動片	8459014	1	24	控制盒	8300001	1
9	撥叉	8258004	1	25	膠貼	8865002	1
10	減摩墊	8216004	1	26	綫扣	8126004	1
11	O形圈37.7×3.55	8378119	2	27	電源連接綫	5513001	1
12	O形圈73×3.55	8378128	2	28	彈性圓柱銷 Φ2.5×12	8993003	1
13	壓緊螺母	8092004	1	29	小齒輪	8241003	1
14	定位電路板	6380004	1	30	減速電機	6158021	1
15	齒輪	5241002	1	31	十字槽盤頭螺釘三組件M4×30	8902009	4

MODEL: F71B/F71G/F67C/F67G/F75A/F75B

F67G（53504B）結構圖:

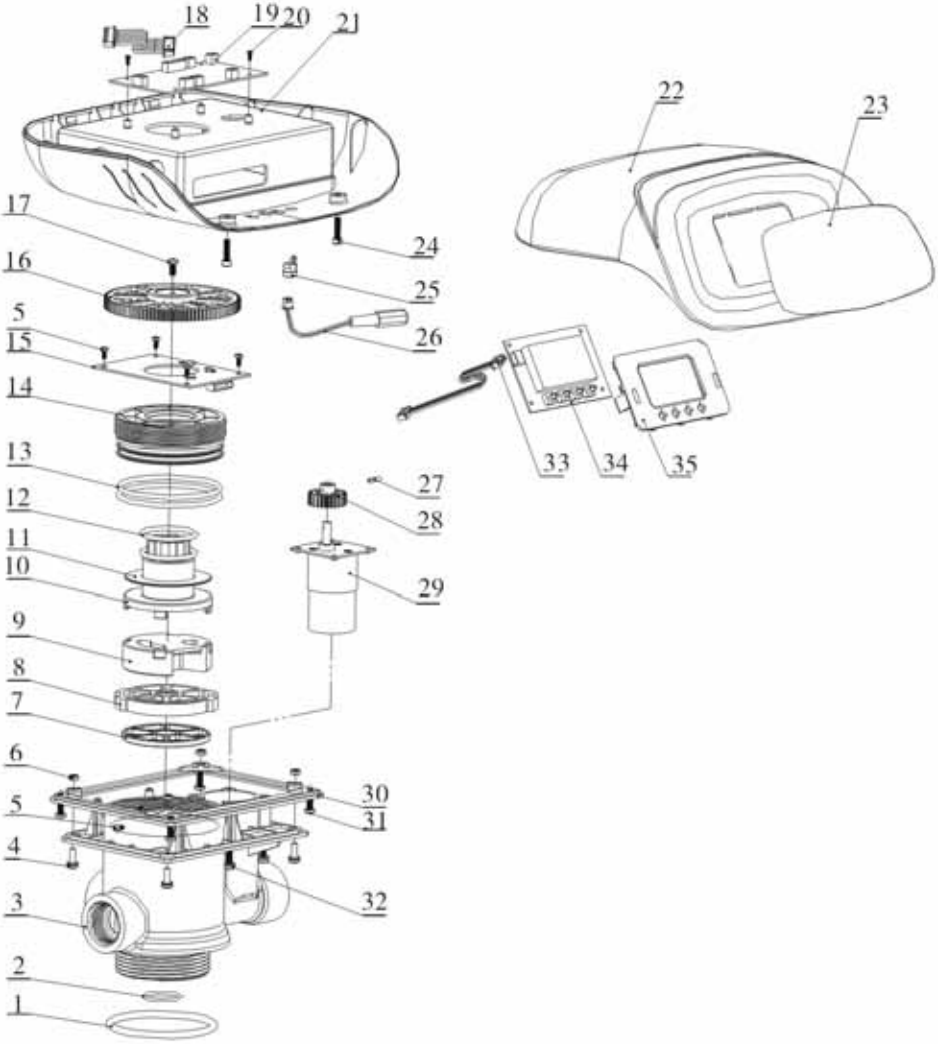

F67G（53504B）零部件名稱及編碼

序號	零部件名稱	零部編號	數量		序號	零部件名稱	零部編號	數量
1	O形圈73×5.3	8378143	1		17	十字槽盤頭自攻螺釘ST3.9×13	8909013	1
2	O形圈25.8×2.65	8378078	1		18	定位板連接綫	5511001	1
3	閥體(ABS+GF10)	8022039	1		19	控制電路板	6382003	1
	閥體(PPO+GF20)	8022040			20	十字槽盤頭自攻螺釘ST2.2×6.5	8909004	2
4	十字槽盤頭螺釘三組件M4×12	8902005	4		21	防塵罩	8005019	1
5	十字槽盤頭自攻螺釘ST2.9×9.5	8909008	7		22	控制盒	5300001	1
6	六角螺母	8940002	4		23	膠貼	8865020	1
7	密封圈	8370027	1		24	內六角圓柱頭螺釘M4×16	8902016	2
8	定片	8469013	1		25	綫扣	8126004	1
9	動片	8459014	1		26	電源連接綫	5513001	1
10	撥叉	8258004	1		27	彈性圓柱銷Φ2.5×12	8993003	1
11	減摩墊	8216004	1		28	小齒輪	8241003	1
12	O形圈37.7×3.55	8378119	2		29	減速電機	6158021	1
13	O形圈73×3.55	8378128	2		30	連接板	8152014	1
14	壓緊螺母	8092004	1		31	十字槽六角頭法蘭面自攻螺釘ST3.9×16	8909016	4
15	定位電路板	6380004	1		32	十字槽盤頭螺釘三組件M4×30	8902009	4
16	齒輪	5241002	1					

F75A（53510）結構圖:

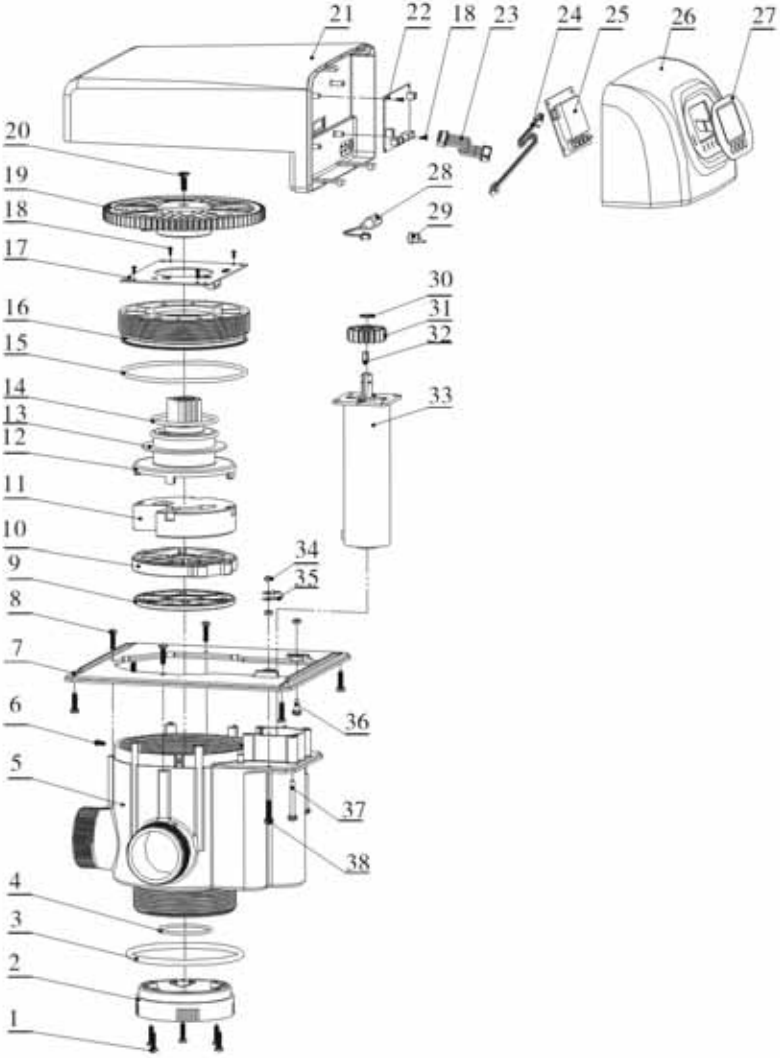

F75A（53510）零部件名稱及編碼:

序號	零部件名稱	零部編號	數量		序號	零部件名稱	零部編號	數量
1	十字槽盤頭自攻螺釘ST3.9×19	8909003	5		20	十字槽盤頭自攻螺釘ST4.8×19	8909018	1
2	連接件	8458018	1		21	防塵罩	8005010	1
3	O形圈104.6×5.7	8378146	1		22	控制電路板	6382027	1
4	O形圈48.9×2.62	8378071	1		23	定位板連接綫	5511002	1
5	閥體(ABS+GF10)	8022055	1		24	顯示板連接綫	5512001	1
	閥體(PPO+GF10)	8022056			25	顯示電路板	6381003	1
6	十字槽盤頭自攻螺釘ST2.9×9.5	8909008	3		26	控制盒	8300017	1
7	連接板	8152007	1		27	膠貼	8865016	1
8	十字槽六角頭法蘭面自攻螺釘ST3.9×16	8909016	7		28	電源連接綫	5513001	1
9	密封圈	8370014	1		29	綫扣	8126004	1
10	定片	8469009	1		30	軸用彈性擋圈	8994009	1
11	動片	8459022	1		31	小齒輪	8241008	1
12	撥叉	8258005	1		32	鍵C4×12	8971001	1
13	減摩墊	8216006	1		33	減速電機	6158037	1
14	O形圈59.92×3.53	8378110	2		34	六角螺母	8940002	3
15	O形圈117.6×3.55	8378133	1		35	綫夾	8126002	1
16	壓緊螺母	8092005	1		36	十字槽盤頭螺釘三組件M4×12	8902005	1
17	定位電路板	6380016	1		37	十字槽盤頭螺釘三組件M4×36.5	8902012	4
18	十字槽盤頭自攻螺釘ST2.2×6.5	8909004	6		38	十字槽盤頭螺釘三組件M4×20	8902007	1
19	齒輪	5241014	1					

MODEL: F71B/F71G/F67C/F67G/F75A/F75B

F75B（53510B）結構圖:

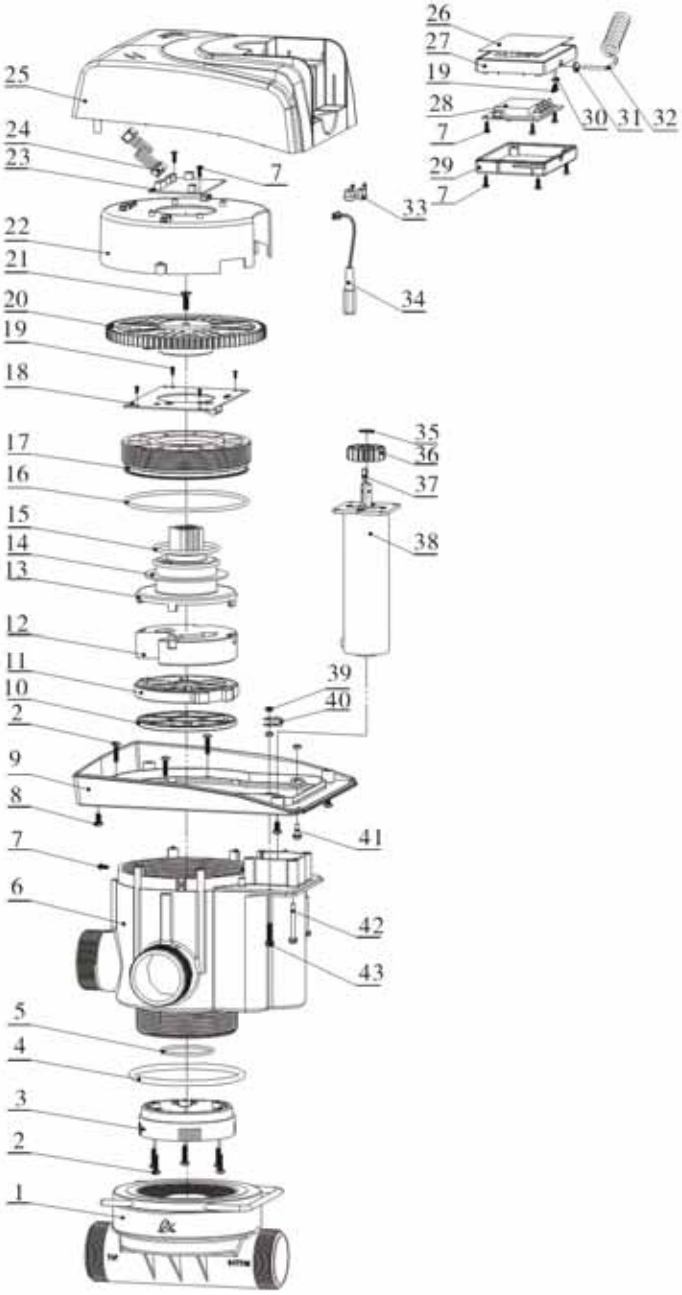

F75B（53510B）零部件名稱及編碼:

序號	零部件名稱	零部編號	數量	序號	零部件名稱	零部編號	數量
1	側裝連接件	5458002	1	22	固定座	8109004	1
2	十字槽盤頭自攻螺釘ST3.9×19	8909003	8	23	控制電路板	6382027	1
3	連接件	8458018	1	24	定位板連接綫	5511002	1
4	O形圈104.6×5.7	8378146	1	25	防塵罩	8005023	1
5	O形圈48.9×2.62	8378071	1	26	膠貼	8865023	1
6	閥體(ABS+GF10)	8022055	1	27	控制盒	8300025	1
	閥體(PPO+GF10)	8022056		28	顯示電路板	6381003	1
7	十字槽盤頭自攻螺釘ST2.9×9.5	8909008	15	29	蓋	8315016	1
8	十字槽盤頭自攻螺釘ST3.9×13	8909013	4	30	綫夾	8126001	1
9	連接板	8152012	1	31	護綫套	8126006	1
10	密封圈	8370014	1	32	三芯彈簧綫	5517001	1
11	定片	8469009	1	33	綫扣	8126004	2
12	動片	8459022	1	34	電源連接綫	5513001	1
13	撥叉	8258005	1	35	軸用彈性擋圈	8994009	1
14	減摩墊	8216006	1	36	小齒輪	8241008	1
15	O形圈59.92×3.53	8378110	2	37	鍵C4×12	8971001	1
16	O形圈117.6×3.55	8378133	1	38	減速電機	6158037	1
17	壓緊螺母	8092005	1	39	六角螺母	8940002	3
18	定位電路板	6380016	1	40	綫夾	8126002	1
19	十字槽盤頭自攻螺釘ST2.2×6.5	8909004	6	41	十字槽盤頭螺釘三組件M4×12	8902005	1
20	齒輪	5241014	1	42	十字槽盤頭螺釘三組件M4×36.5	8902012	4
21	十字槽盤頭自攻螺釘ST4.8×19	8909018	1	43	十字槽盤頭螺釘三組件M4×20	8902007	1

5458002側裝連接件結構圖：

5458002側裝連接件零件名稱及編碼：

序號	零部件名稱	零部編號	數量		序號	零部件名稱	零部編號	數量
1	連接件	8458037	1		3	接頭	8457017	1
2	O形圈110×4.5	8378140	1		4	鋼叉	8271003	1

四、保修説明

尊敬的用户：

本保修卡是潤新多功能控制閥産品的保修憑證，由用户自己保存。憑此卡您將享受到潤新指定供應商爲您提供的産品維修服務，敬請妥善保管，遺失不補。屬下列情況之一，不實行免費保修：

1、超過保修有效期的（1年）；

2、未按産品使用説明書的要求使用、維護、保管而造成損壞的；

3、非指定維護商自行修理拆動造成損壞的；

4、保修憑證的内容與商品實物標識不符或塗改的；

5、因不可抗力造成損壞的。

商品名稱	潤新 RUNXIN 水處理系統用多功能控制閥				
産品型號			機身編號		
購貨單位			電話/手機		
送修産品故障情況					
故障處理情　況					
送修日期		交驗日期		維修人簽名	

如控制閥需返回維修，請務必與你的産品供應商咨詢相關維修事宜，在得到肯定答復後真實、準確、完整填寫表中的内容，并與需維修的控制閥一并寄到你的産品供應商或潤新公司進行維修。

使用單位		電話/手機	
購買單位		電話/手機	
産品型號		機身編號	
配套罐體尺寸ϕ　×	填裝濾料　Kg	水源：地下水□ 自來水□	
運行　D或　h	反洗時間　min	正洗時間　min	
故障描述			

温州市潤新機械制造有限公司
WENZHOU RUNXIN MANUFACTURING MACHINE CO.,LTD
地址: 浙江省温州市鹿城區臨江沙頭組團經二路　　郵編: 325021
電話: 0577-88635628 88576511　　傳真:0577-88633258
Http://www.run-xin.com　　E-mail:sales@run-xin.com